KARTA TECHNICZNA

# HAK DOCZOŁOWY

# P-PHPK

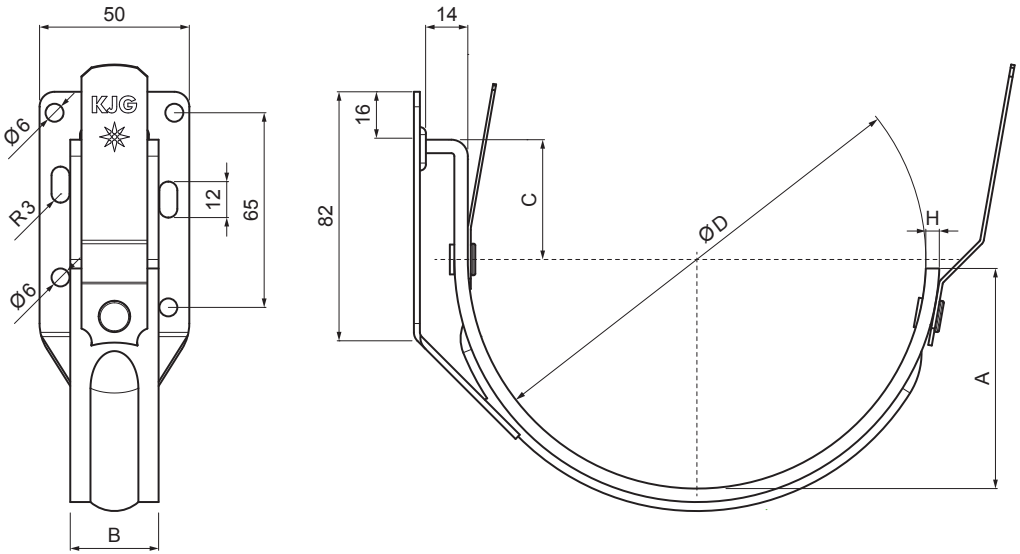

**P** Ocynkowana stal – Natur

| Wymiary [mm] | | | | |
|---|---|---|---|---|
| Rozmiar nominalny | A | B x H | C | Ø D |
| 200 | 37 | 25 x 4 | 35 | 80 |
| 250 | 50 | 25 x 4 | 35 | 105 |
| 280 | 61 | 25 x 4 | 35 | 127 |
| 333 | 74 | 25 x 5 | 40 | 153 |
| 400 | 74 | 30 x 5 | 40 | 192 |

| | | | | | |
|---|---|---|---|---|---|
| INDEKS / ZMIANA | | DATA | PODPIS | KJG QUALITY | Scan code for 3D model |
| ZN. MAT | | | K.O. | MASA kg | SKALA |
| WYM. PÓŁT. | | | | | |
| POM. URZ. | | | | Norma STN | NR KL. |
| SPORZ. | Ing. Kluska M. | | | ZMIAN. | NR POL. |
| SPRAW. | | | | | |
| TECHNOL. | TECHNOL. | | | STARY RYS. | NR RYS. |
| NAZWA | Hak doczołowy | | | Liczba arkuszy P-PHPK | Arkusz |

Utworzone: 04.06.2026 10:55:59

Zmiany techniczne zastrzeżone