KARTA TECHNICZNA

WYLOT

W-WKL

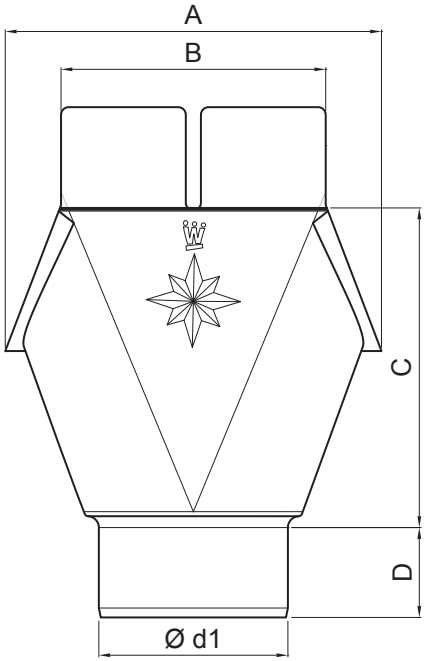

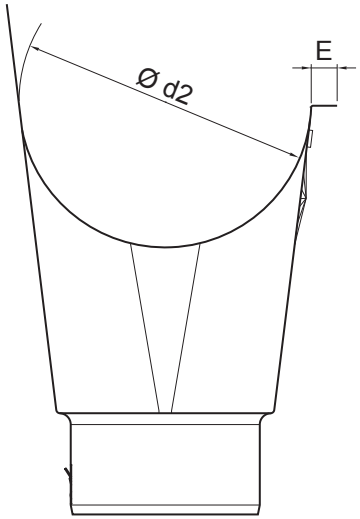

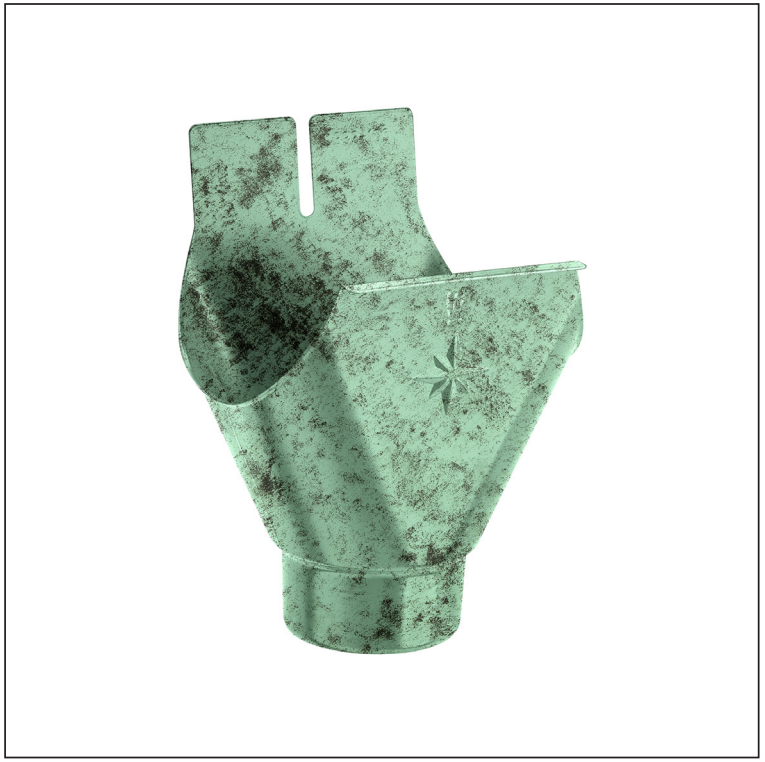

PZ Aluminium powlekane – Patyna zielona – RAL extra

Wymiary [mm]							
Rozmiar nominalny	Ø d1	Ø d2	A	B	C	D	E
333/100	100	153	185	140	170,0	45	14

INDEKS / ZMIANA		DATA	PODPIS	KJG QUALITY	Scan code for 3D model
ZN. MAT			K.O.	MASA kg	SKALA
WYM. PÓŁT.					
POM. URZ.				Norma STN	NR KL.
SPORZ.	Ing. Kluska M.			ZMIAN.	NR POL.
SPRAW.					
TECHNOL.	TECHNOL.			STARY RYS.	NR RYS.
NAZWA	Wylot			Liczba arkuszy	W-WKL Arkusz

Utworzone: 05.06.2026 04:25:23

Zmiany techniczne zastrzeżone