KARTA TECHNICZNA

KOLANO TĘPE 40°

N-NKT

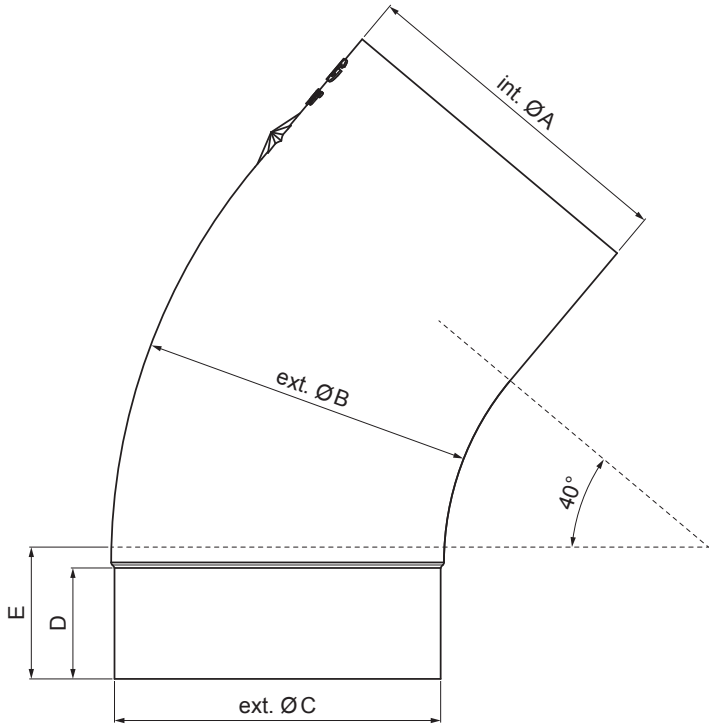

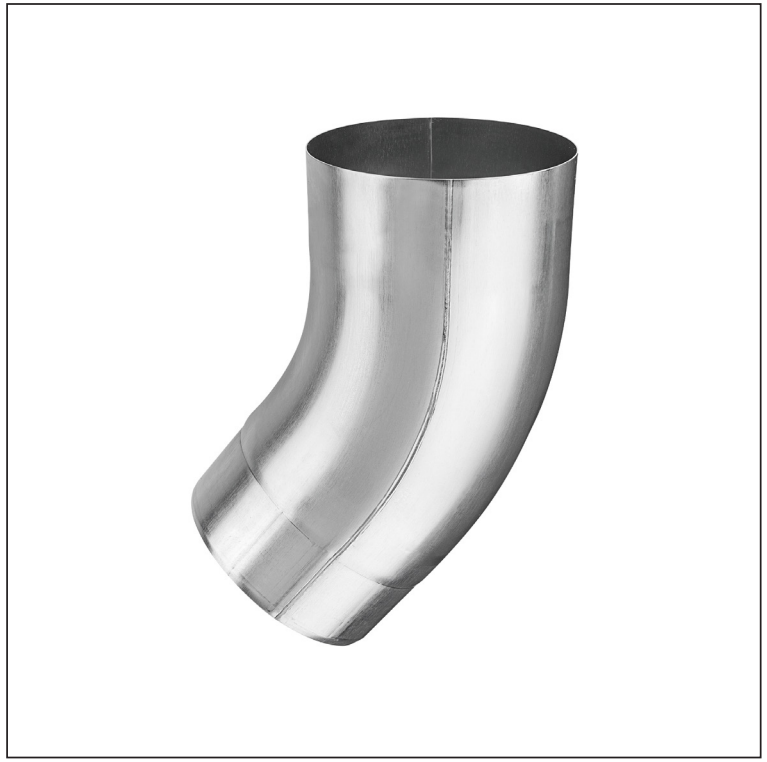

304 2B Stal nierdzewna – AISI 304 2B – MATT

Wymiary [mm]					
Rozmiar nominalny	Ø A	Ø B	Ø C	D	E
80	80,4	79	76,9	28	40
100	100,4	99,0	96,8	35	50
120	120,3	119,0	116,7	42	60

INDEKS / ZMIANA		DATA	PODPIS	KJG QUALITY	Scan code for 3D model
ZN. MAT			K.O.	MASA kg	SKALA
WYM. PÓŁT.					
POM. URZ.				Norma STN	NR KL.
SPORZ.	Ing. Kluska M.			ZMIAN.	NR POL.
SPRAW.					
TECHNOL.	TECHNOL.			STARY RYS.	NR RYS.
NAZWA	Kolano tępe 40°			Liczba arkuszy N-NKT	Arkusz

Utworzone: 04.06.2026 18:31:06

Zmiany techniczne zastrzeżone