KARTA TECHNICZNA

REWIZJA RURY SPUSTOWEJ Z SITEM

P-PZVS

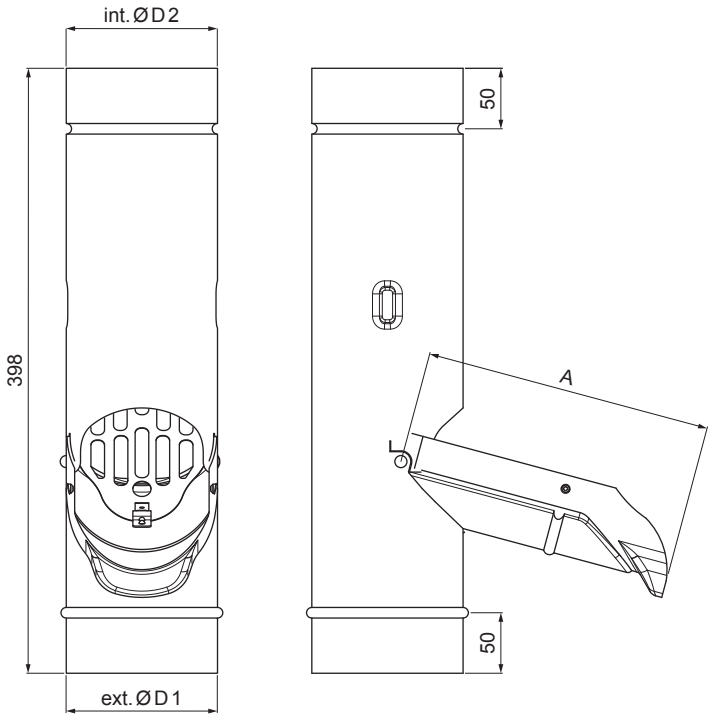

AN Ocynkowana stal powlekana – Antracyt – RAL 7016

Wymiary [mm]			
Rozmiar nominalny	A	Ø D 1	Ø D 2
80	150	80	80
100	190	100	100
120	230	120	120

INDEKS	ZMIANA	DATA	PODPIS	KJG QUALITY	Scan code for 3D model
ZN. MAT			K.O.	MASA kg	SKALA
WYM. PÓŁT.					
POM. URZ.				Norma STN	NR KL.
SPORZ.	Ing. Kluska M.			ZMIAN.	NR POL.
SPRAW.					
TECHNOL.	TECHNOL.			STARY RYS.	NR RYS.
NAZWA	Rewizja rury spustowej z sitem			Liczba arkuszy P-PZVS	Arkusz

Utworzone: 19.01.2026 17:12:56

Zmiany techniczne zastrzeżone