KARTA TECHNICZNA

REWIZJA RURY SPUSTOWEJ

P-PZV

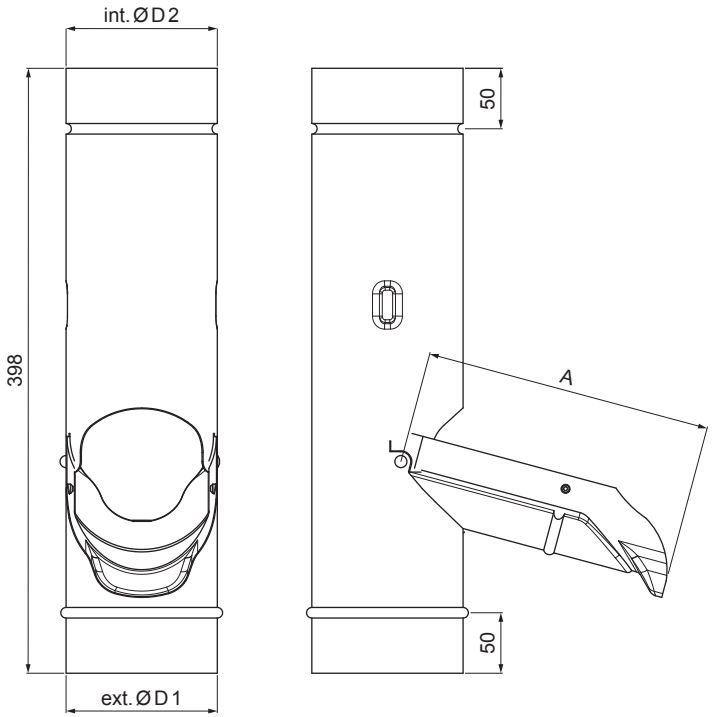

IC Ocynkowana stal powlekana – Czarny – RAL 9005

Wymiary [mm]			
Rozmiar nominalny	A	Ø D 1	Ø D 2
80	150	80	80
100	190	100	100
120	230	120	120

INDEKS / ZMIANA		DATA	PODPIS	KJG QUALITY	Scan code for 3D model
ZN. MAT			K.O.	MASA kg	SKALA
WYM. PÓŁT.					
POM. URZ.				Norma STN	NR KL.
SPORZ.	Ing. Kluska M.			ZMIAN.	NR POL.
SPRAW.					
TECHNOL.	TECHNOL.			STARY RYS.	NR RYS.
NAZWA	Rewizja rury spustowej			Liczba arkuszy	P-PZV Arkusz

Utworzone: 06.06.2026 09:31:19

Zmiany techniczne zastrzeżone