KARTA TECHNICZNA

GĄSIOR Y DANUBIA

TER-DANI TH HREY

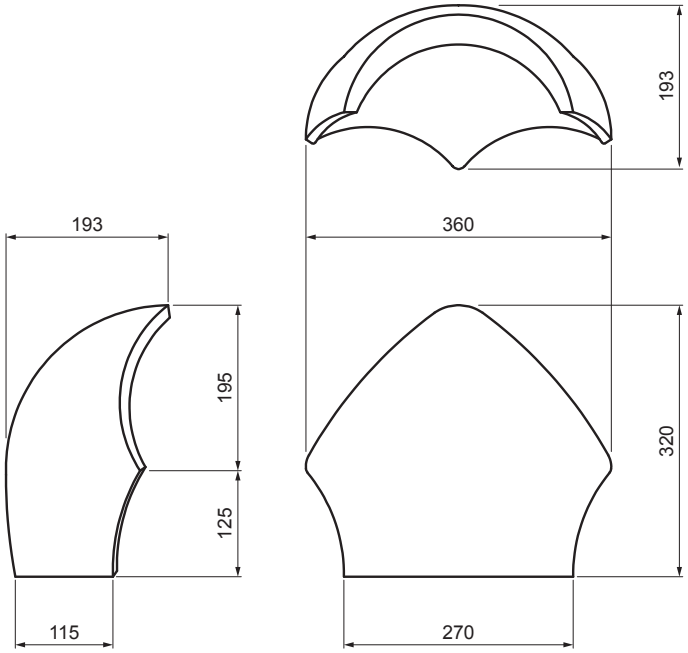

TH Kolor : Ciemno brazowy
Obróbka powierzchniowa: INOVA

Parametry techniczne	
Wymiary	320 x 360 mm
Zużycie materiału	1 szt. / na punkt styku
Nakładka	min. 5 cm z każdej strony
Mocowanie	gwoździem uszczelniającym
Waga	7 kg/szt.
Pakowanie	32 szt.

INDEKS / ZMIANA		DATA	PODPIS	KJG QUALITY	TERRAN
ZN. MAT			K.O.	MASA kg	SKALA
WYM. PÓŁT.					
POM. URZ.				Norma STN	NR KL.
SPORZ.	Ing. Kluska M.			ZMIAN.	NR POL.
SPRAW.					
TECHNOL.	TECHNOL.			STARY RYS.	NR RYS.
NAZWA	Gąsior Y DANUBIA			TER-DANI TH HREY	
				Liczba arkuszy	Arkusz

Utworzone: 11.02.2026 06:36:04

Zmiany techniczne zastrzeżone