KARTA TECHNICZNA

GĄSIOR DANUBIA

TER-DANI AN HRE

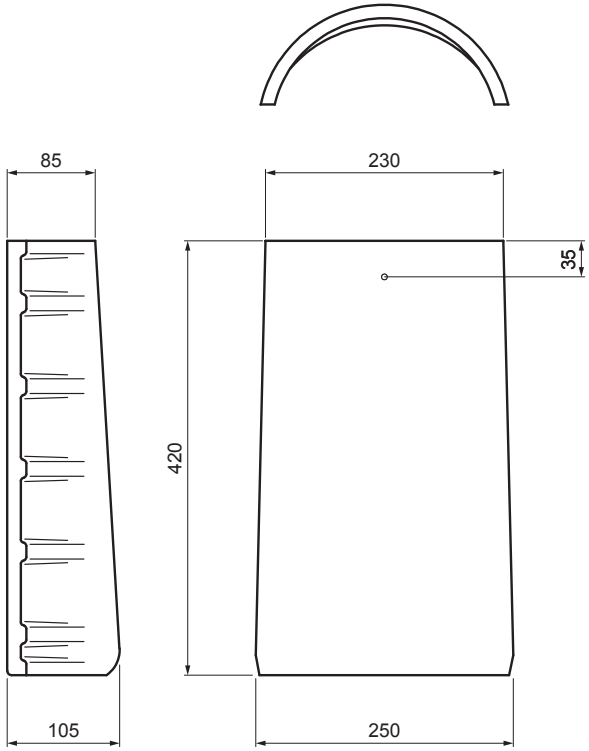

AN Kolor : Antracyt
Obróbka powierzchniowa: INOVA

Parametry techniczne	
Wymiary	250 / 230 x 420 mm
Długość pokrycia	370 mm (z nakładką 5 cm)
Zużycie elementu	2,8 szt./m (z nakładką 5 cm)
Nakładka	min. 5 cm
Mocowanie	zaciskiem kalenicowym
Waga	4,70 kg/szt.
Pakowanie	128 szt.

INDEKS / ZMIANA		DATA	PODPIS	KJG QUALITY	TERRAN
ZN. MAT			K.O.	MASA kg	SKALA
WYM. PÓŁT.					
POM. URZ.				Norma STN	NR KL.
SPORZ.	Ing. Kluska M.			ZMIAN.	NR POL.
SPRAW.					
TECHNOL.	TECHNOL.			STARY RYS.	NR RYS.
NAZWA	Gąsior DANUBIA			TER-DANI AN HRE	
				Liczba arkuszy	Arkusz

Utworzone: 11.02.2026 06:18:14

Zmiany techniczne zastrzeżone