KARTA TECHNICZNA

DACHÓWKI POŁÓWKOWE DANUBIA

TER-DANI AN SKPOL

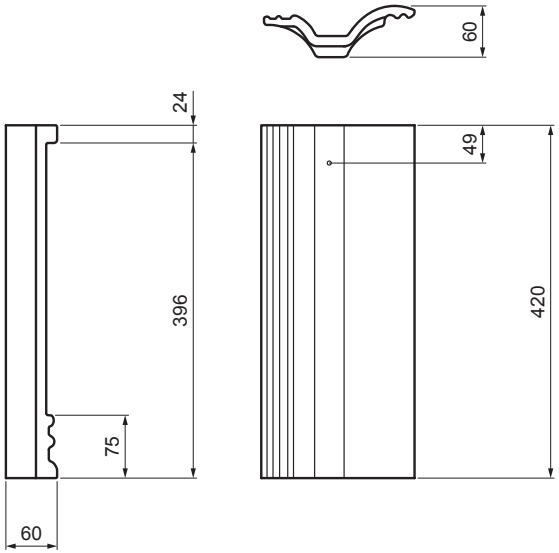

AN Kolor : Antracyt
Obróbka powierzchniowa: INOVA

Parametry techniczne	
Szerokość zakrycia	150 mm
Zużycie elementu	według potrzeby
Waga	2,50 kg/szt.
Pakowanie	168 szt.

INDEKS / ZMIANA		DATA	PODPIS	KJG QUALITY	TERRAN
ZN. MAT			K.O.	MASA kg	SKALA
WYM. PÓŁT.					
POM. URZ.				Norma STN	NR KL.
SPORZ.	Ing. Kluska M.			ZMIAN.	NR POL.
SPRAW.					
TECHNOL.	TECHNOL.			STARY RYS.	NR RYS.
NAZWA	Dachówki połówkowe DANUBIA			Liczba arkuszy	TER-DANI AN SKPOL Arkusz

Utworzone: 11.02.2026 06:19:40

Zmiany techniczne zastrzeżone