KARTA TECHNICZNA

CHROMOWANY KRAN SPUSTOWY 3/4" DO ZBIORNIKA NA DESZCZÓWKĘ

SD-NADRZ KOHUTIK 3/4"

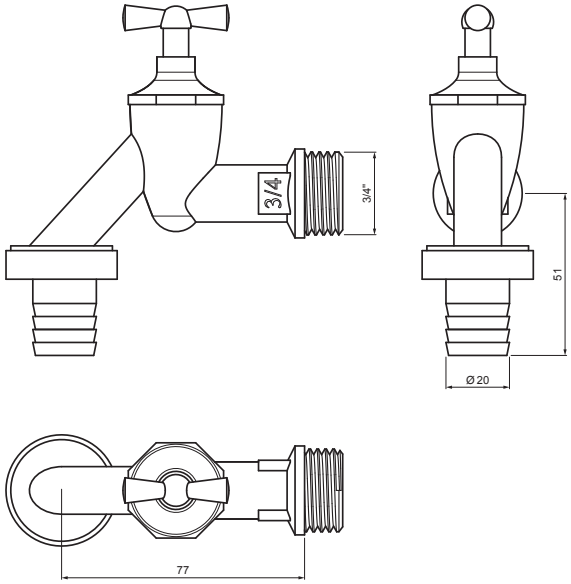

ZASTOSOWANIE:

Chrom

INDEKS	ZMIANA	DATA	PODPIS	KJG QUALITY	Scan code for 3D model
ZN. MAT			K.O.	MASA kg	SKALA
WYM. PÓŁT.					
POM. URZ.				Norma STN	NR KL.
SPORZ.	Ing. Kluska M.			ZMIAN.	NR POL.
SPRAW.					
TECHNOL.	TECHNOL.			STARY RYS.	NR RYS.
NAZWA	Chromowany kran spustowy 3/4" do zbiornika na deszczówkę			Liczba arkuszy SD-NADRZ KOHUTIK 3/4"	Arkusz

Utworzone: 19.01.2026 10:03:43

Zmiany techniczne zastrzeżone