KARTA TECHNICZNA

UCHWYT RURY DO ŁAPACZA ŚNIEGU

ZS-HEU PSZ RUD2

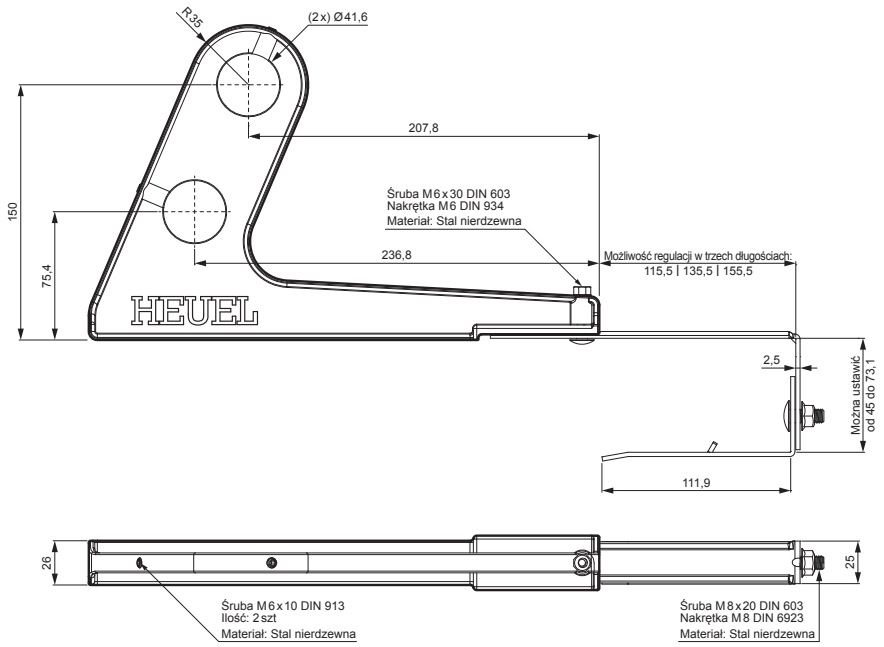

SZCZEGÓŁ:

1. uchwyt rury do łapacza śniegu
2. rura do łapacza śniegu
3. PVC złączka rury czarna
4. zaślepka rury do łapacza śniegu

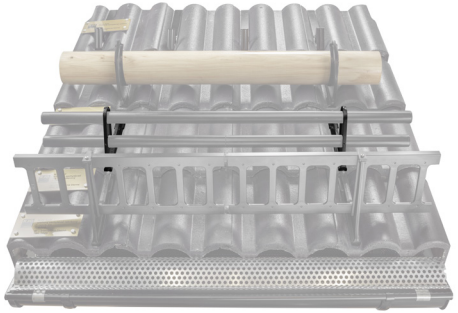

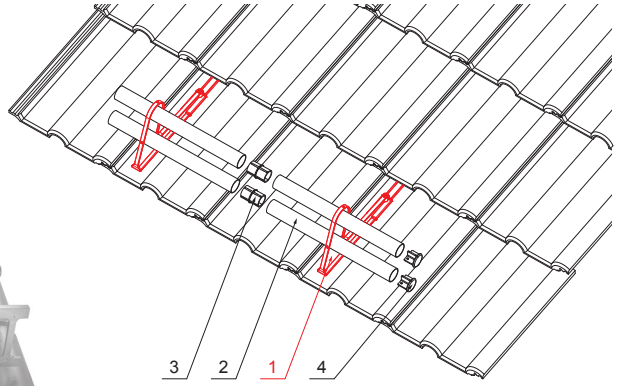

OC Kolor : Ocynkowana stal powlekana – Czerwony – RAL 3009
Materiał: Aluminium – Natur

INDEKS / ZMIANA		DATA	PODPIS	KJG QUALITY	Scan code for 3D model
ZN. MAT			K.O.	MASA kg	SKALA
WYM. PÓŁT.					
POM. URZ.				Norma STN	NR KL.
SPORZ.	Ing. Kluska M.			ZMIAN.	NR POL.
SPRAW.					
TECHNOL.		TECHNOL.		STARY RYS.	NR RYS.
NAZWA	Uchwyt rury do łapacza śniegu			ZS-HEU PSZ RUD2	
				Liczba arkuszy	Arkusz

Utworzone: 19.01.2026 18:15:04

Zmiany techniczne zastrzeżone