KARTA TECHNICZNA

# ZAŚLEPKA MONTAŻOWA Z PODKŁADKĄ 20/3

# IT-KMP

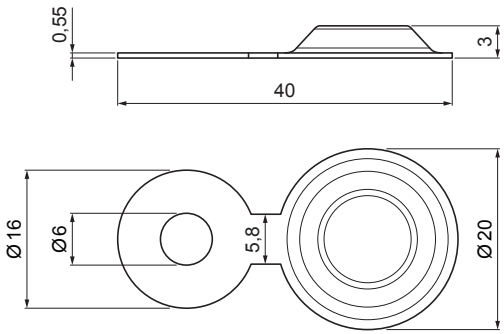


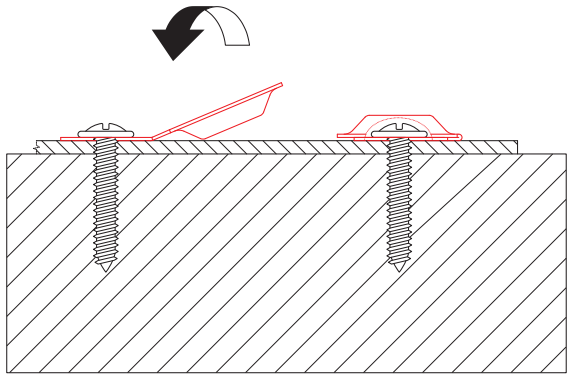

MH Ocynkowana stal powlekana – Ceglasty – RAL 8004

| | | | | | |
|---|---|---|---|---|---|
| INDEKS | ZMIANA | DATA | PODPIS | KJG QUALITY | Scan code for 3D model |
| ZN. MAT | | | K.O. | MASA kg | SKALA |
| WYM. PÓŁT. | | | | | |
| POM. URZ. | | | | Norma STN | NR KL. |
| SPORZ. | Ing. Kluska M. | | | ZMIAN. | NR POL. |
| SPRAW. | | | | | |
| TECHNOL. | TECHNOL. | | | STARY RYS. | NR RYS. |
| NAZWA | Zaślepka montażowa z podkładką 20/3 | | | IT-KMP | |
| | | | | Liczba arkuszy | Arkusz |

Utworzone: 19.01.2026 18:26:35

Zmiany techniczne zastrzeżone