KARTA TECHNICZNA

POKRYWA MONTAŻOWA 16/4

SM-KM

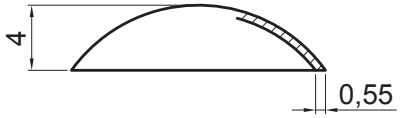

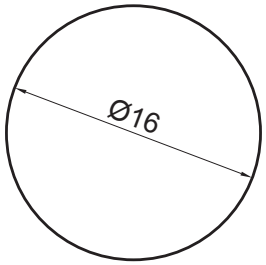

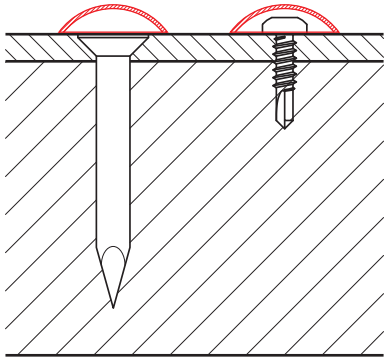

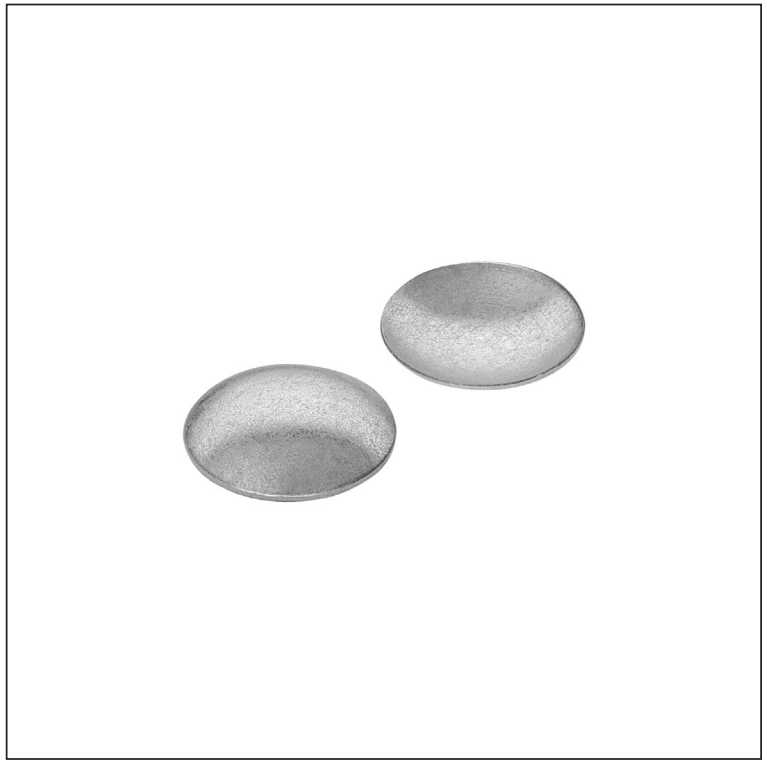

P Ocynkowana stal – Natur

INDEKS	ZMIANA	DATA	PODPIS	KJG QUALITY	Scan code for 3D model
ZN. MAT			K.O.	MASA kg	SKALA
WYM. PÓŁT.					
POM. URZ.				Norma STN	NR KL.
SPORZ.	Ing. Kluska M.			ZMIAN.	NR POL.
SPRAW.					
TECHNOL.	TECHNOL.			STARY RYS.	NR RYS.
NAZWA	Pokrywa montażowa 16/4			Liczba arkuszy SM-KM	Arkusz

Utworzone: 20.04.2026 04:03:53

Zmiany techniczne zastrzeżone