KARTA TECHNICZNA

STOPIEŃ KOMINIARSKI – KOMPLET 800 x 250 FALZ-W.15 DACH

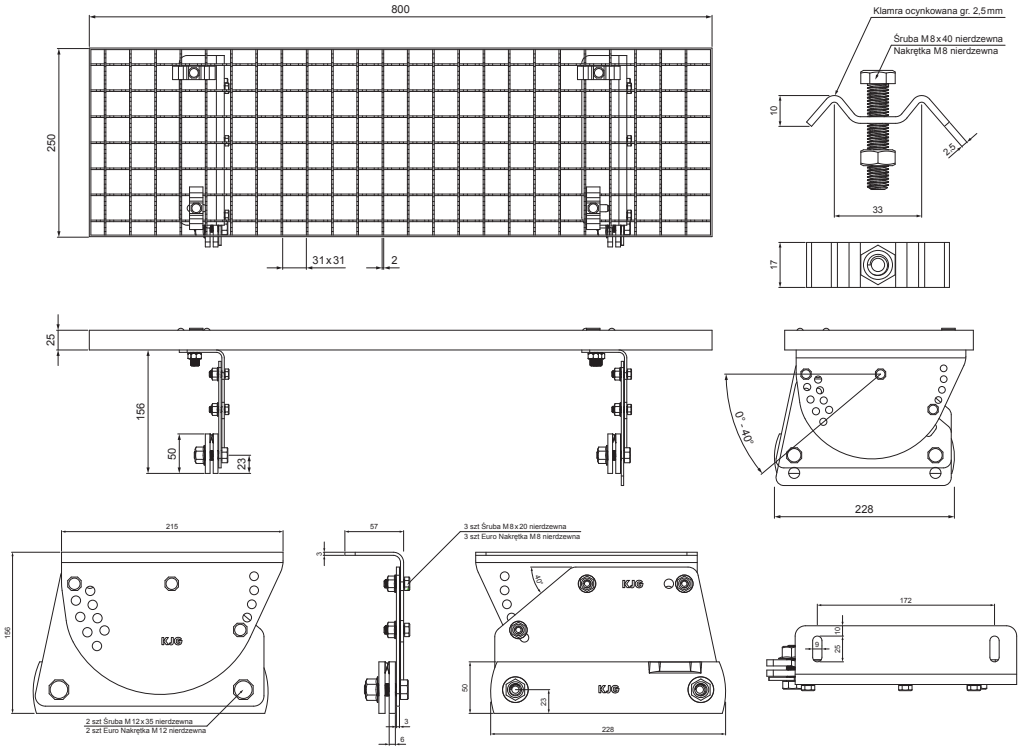

OPAKOWANIE – KOMPLET:

- stopień kominiarski ocynkowany 800x250 – 1 szt
- uchwyt aluminiowy stopnia dachowego – 2 szt
- śruba M12x35 nierdzewna – 4 szt
- Euro nakrętka M12 nierdzewna – 4 szt
- śruba M8x20 nierdzewna – 6 szt
- Euro nakrętka M8 nierdzewna – 6 szt
- klamra ocynkowana stopnia dachowego – 4 szt
- śruba M8x40 nierdzewna – 4 szt
- nakrętka M8 nierdzewna – 4 szt

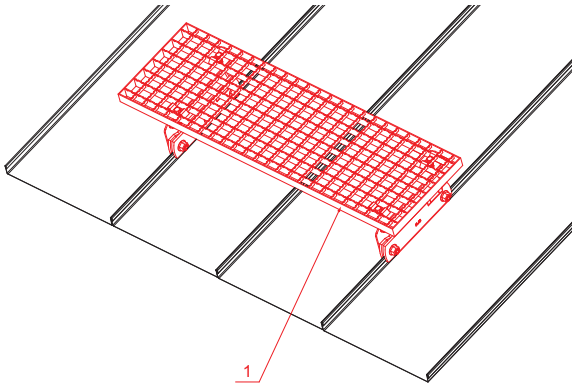

SZCZEGÓŁ:

1. stopień kominiarski – komplet 800x250

BHTM Aluminium powlekane W.15 – Srebrny ciemny W.15 – RAL 9007

INDEKS	ZMIANA	DATA	PODPIS	KJG QUALITY	Scan code for 3D model
ZN. MAT			K.O.	MASA kg	SKALA
WYM. PÓŁT.					
POM. URZ.				Norma STN	NR KL.
SPORZ.	Ing. Kluska M.			ZMIAN.	NR POL.
SPRAW.					
TECHNOL.	TECHNOL.			STARY RYS.	NR RYS.
NAZWA	Stopień kominiarski komplet 800x250			FALZ-W.15 DACH	
				Liczba arkuszy	Arkusz

Utworzone: 19.01.2026 18:21:30

Zmiany techniczne zastrzeżone