KARTA TECHNICZNA

ZACISK ŁAPACZA ŚNIEGU NA RĄBEK STOJĄCY ZS-W.15ZSF 1/35

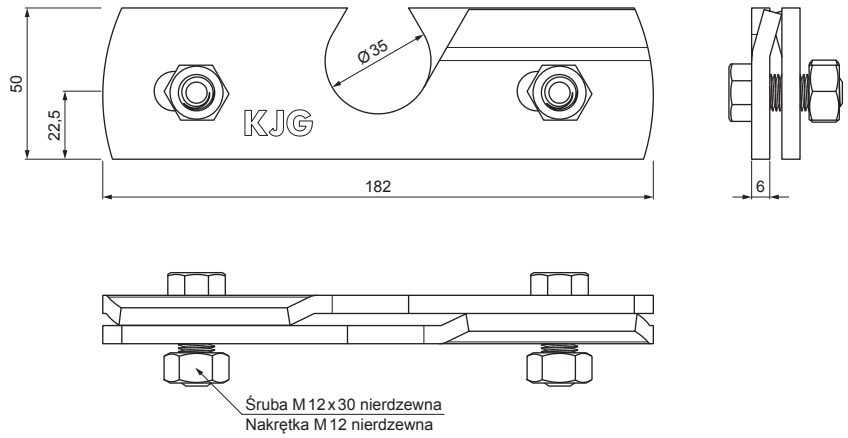

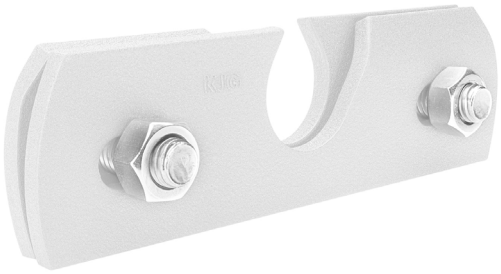

SZCZEGÓŁ:

1. zacisk łapacza śniegu na rąbek stojący
2. rozbijacz lodu do łapacza śniegu dla rąbka stojącego
3. rura do łapacza śniegu
4. PVC złączka rury do łapacza śniegu
5. PVC zaślepka rury do łapacza śniegu

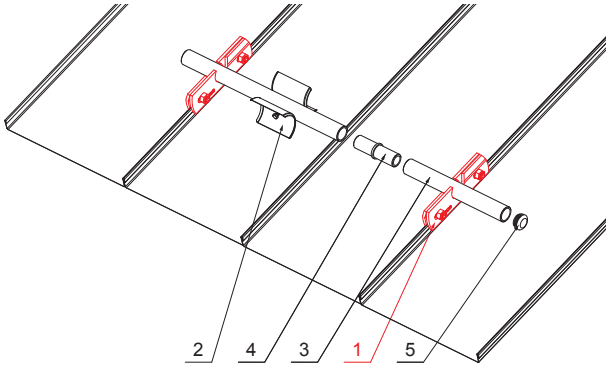

BM Aluminium powlekane W.15 – Biały W.15 – RAL 9010

INDEKS / ZMIANA		DATA	PODPIS	KJG QUALITY	Scan code for 3D model
ZN. MAT			K.O.	MASA kg	SKALA
WYM. PÓŁT.					
POM. URZ.				Norma STN	NR KL.
SPORZ.	Ing. Kluska M.			ZMIAN.	NR POL.
SPRAW.					
TECHNOL.		TECHNOL.		STARY RYS.	NR RYS.
NAZWA	Zacisk łapacza śniegu na rąbek stojący			Liczba arkuszy	ZS-W.15ZSF 1/35 Arkusz

Utworzone: 19.01.2026 10:33:18

Zmiany techniczne zastrzeżone