KARTA TECHNICZNA

PODSTAWA KOMINA WENTYLACYJNEGO

FALZ-W.15 VKP

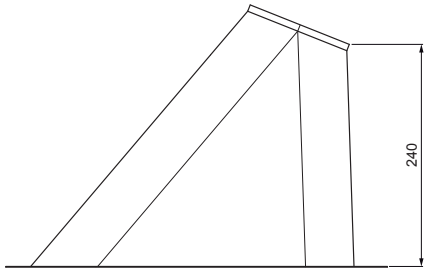

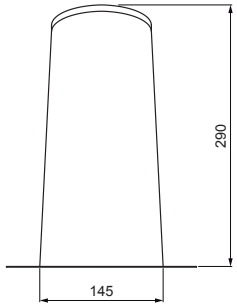

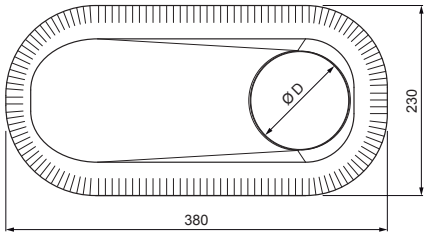

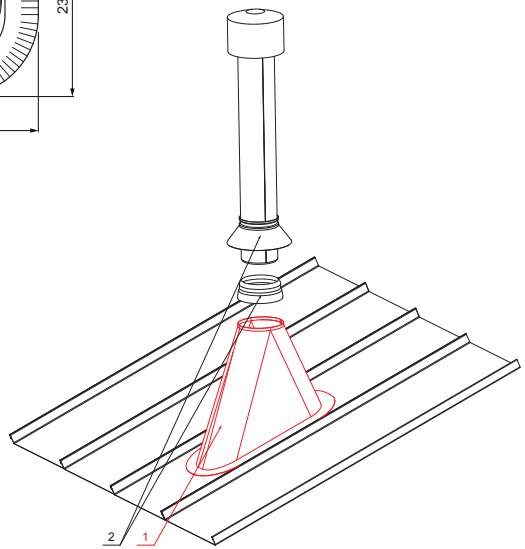

BHM Aluminium powlekane W.15 – Srebrny W.15 – RAL 9006

SZCZEGÓŁ:

1. podstawa komina wentylacyjnego
2. kominek wentylacyjny + EPDM

Wymiari [mm]	
Rozmiar nominalny	Ø D
110 – 125	110
110 – 125	125 *

* Powstaje wskutek przycięcia – poprzez powiększenie otworu

INDEKS / ZMIANA		DATA	PODPIS	KJG QUALITY	Scan code for 3D model
ZN. MAT			K.O.	MASA kg	SKALA
WYM. PÓŁT.					
POM. URZ.				Norma STN	NR KL.
SPORZ.	Ing. Kluska M.			ZMIAN.	NR POL.
SPRAW.					
TECHNOL.	TECHNOL.			STARY RYS.	NR RYS.
NAZWA	Podstawa komina wentylacyjnego			Liczba arkuszy	FALZ-W.15 VKP Arkusz

Utworzone: 04.06.2026 16:15:46

Zmiany techniczne zastrzeżone