KARTA TECHNICZNA

PODSTAWA KOMINA WENTYLACYJNEGO

FALZ-W.15 VKP

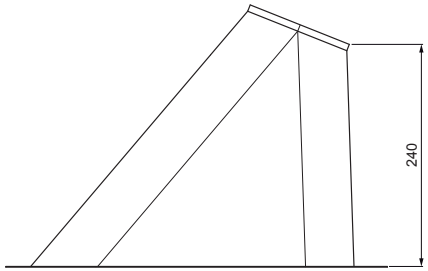

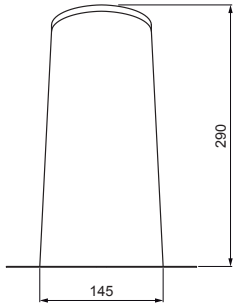

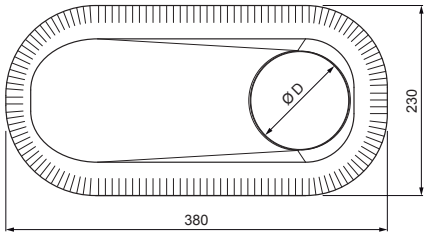

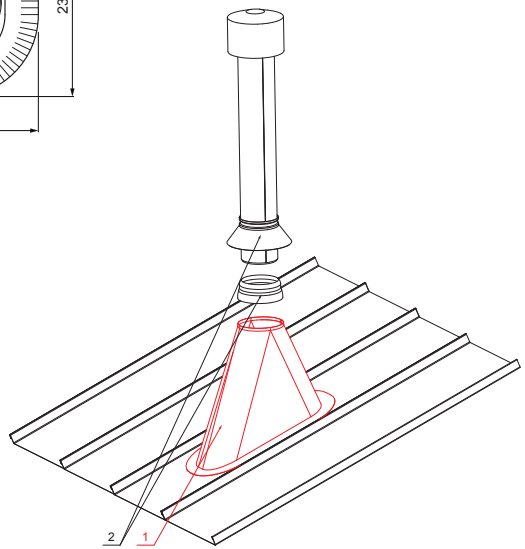

TMM Aluminium powlekane W.15 – Testa di Moro W.15 – RAL 8028

SZCZEGÓŁ:

1. podstawa komina wentylacyjnego
2. kominek wentylacyjny + EPDM

Wymiari [mm]	
Rozmiar nominalny	Ø D
110 – 125	110
110 – 125	125 *

* Powstaje wskutek przycięcia – poprzez powiększenie otworu

INDEKS	ZMIANA	DATA	PODPIS	KJG QUALITY	Scan code for 3D model
ZN. MAT			K.O.	MASA kg	SKALA
WYM. PÓŁT.					
POM. URZ.				Norma STN	NR KL.
SPORZ.	Ing. Kluska M.			ZMIAN.	NR POL.
SPRAW.					
TECHNOL.	TECHNOL.			STARY RYS.	NR RYS.
NAZWA	Podstawa komina wentylacyjnego			Liczba arkuszy FALZ-W.15 VKP	Arkusz

Utworzone: 22.04.2026 17:53:09

Zmiany techniczne zastrzeżone