KARTA TECHNICZNA

STOPIEŃ KOMINIARSKI – KOMPLET

FALZ-HEU MP DACH

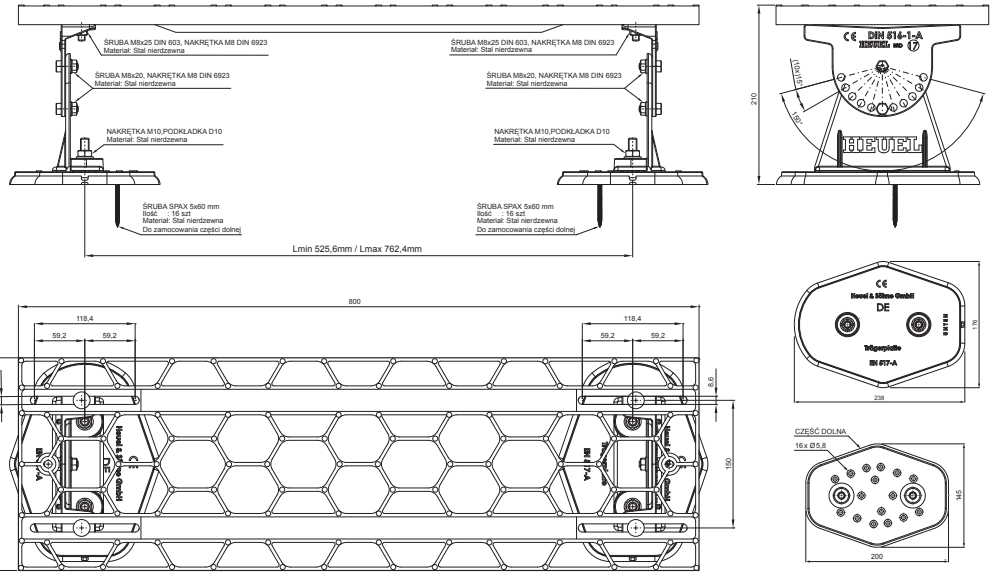

SZCZEGÓŁ:

1. stopień kominiarski – komplet

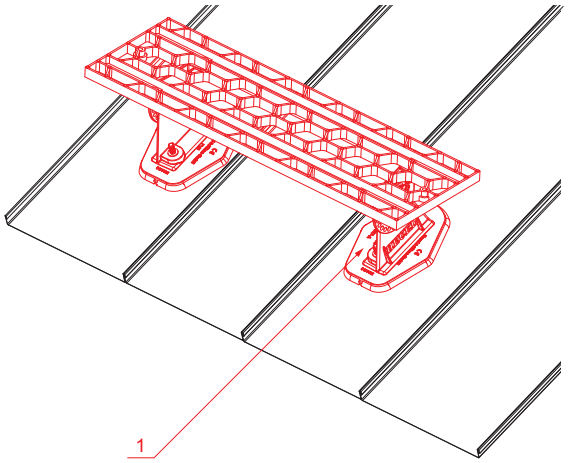

W Aluminium – Natur

INDEKS	ZMIANA	DATA	PODPIS	KJG QUALITY	Scan code for 3D model
ZN. MAT			K.O.	MASA kg	SKALA
WYM. PÓŁT.					
POM. URZ.				Norma STN	NR KL.
SPORZ.	Ing. Kluska M.			ZMIAN.	NR POL.
SPRAW.					
TECHNOL.	TECHNOL.			STARY RYS.	NR RYS.
NAZWA	Stopień kominiarski – komplet			FALZ-HEU MP DACH	
				Liczba arkuszy	Arkusz

Utworzone: 06.06.2026 01:18:10

Zmiany techniczne zastrzeżone