KARTA TECHNICZNA

ŁAPACZ ŚNIEGU

UNI-ZS

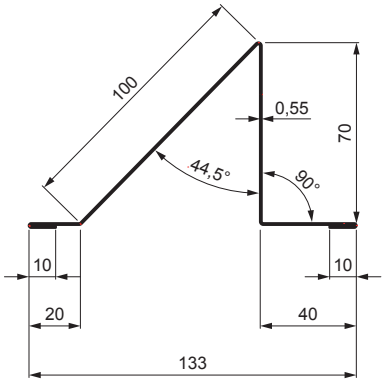

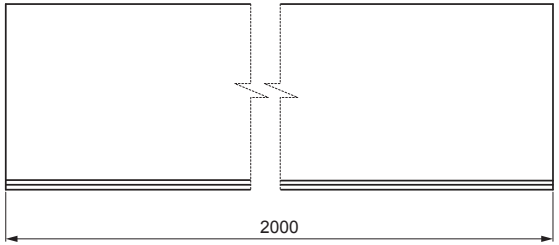

SZCZEGÓŁ:

1. łapacz śniegu
2. wzmocnienie ocynkowane łapacza śniegu
3. wkręt farmerski 4,8 x 35
4. wkręt farmerski 4,8 x 60
5. EPDM podkładka 25 x 40 x 3
6. blachodachówka
7. łaty dachowe
8. łaty
9. krokiew
10. pas nadrynnowy
11. ochronny pas wentylacyjny
12. folia
13. rynna półokrągła
14. hak

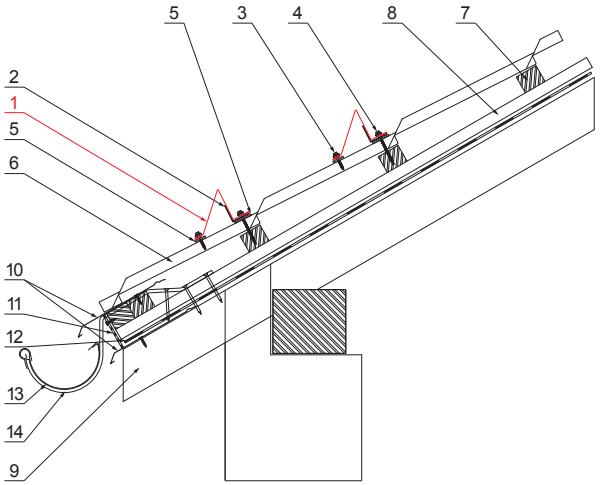

B Ocynkowana stal powlekana – Biały – RAL 9010

INDEKS / ZMIANA		DATA	PODPIS	KJG QUALITY	Scan code for 3D model
ZN. MAT			K.O.	MASA kg	SKALA
WYM. PÓŁT.					
POM. URZ.				Norma STN	NR KL.
SPORZ.	Ing. Kluska M.			ZMIAN.	NR POL.
SPRAW.					
TECHNOL.	TECHNOL.			STARY RYS.	NR RYS.
NAZWA	Łapacz śniegu			UNI-ZS	
				Liczba arkuszy	Arkusz

Utworzone: 07.06.2026 00:17:03

Zmiany techniczne zastrzeżone