KARTA TECHNICZNA

ŁAPACZ ŚNIEGU ŁUKOWATY

UNI-ZSO

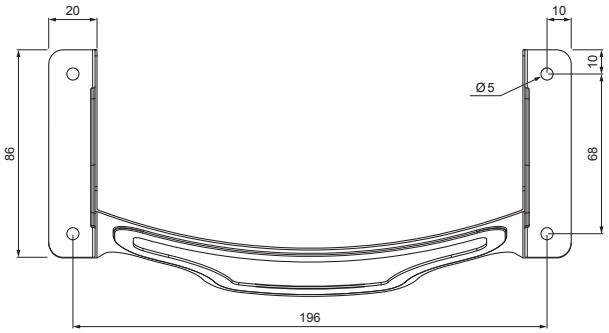

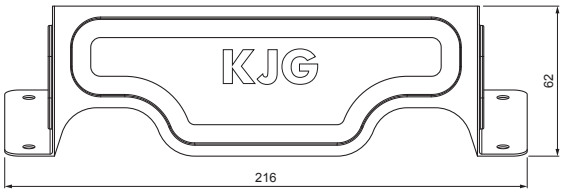

SZCZEGÓŁ:

1. łapacz śniegu łukowaty
2. wkręt farmerski 4,8 x 35
3. wkręt farmerski 4,8 x 60
4. EPDM podkładka 20 x 86 x 3
5. blachodachówka
6. łaty dachowe
7. łaty
8. krokiew
9. pas nadrynnowy
10. ochronny pas wentylacyjny
11. folia
12. rynna półokrągła
13. hak

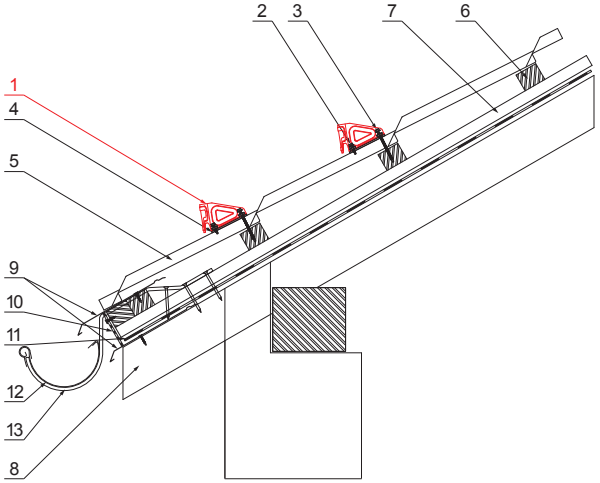

SK Ocynkowana stal powlekana – Kość słoniowa – RAL 1015

INDEKS / ZMIANA		DATA	PODPIS	KJG QUALITY	Scan code for 3D model
ZN. MAT			K.O.	MASA kg	SKALA
WYM. PÓŁT.					
POM. URZ.				Norma STN	NR KL.
SPORZ.	Ing. Kluska M.			ZMIAN.	NR POL.
SPRAW.					
TECHNOL.	TECHNOL.			STARY RYS.	NR RYS.
NAZWA	Łapacz śniegu łukowaty			UNI-ZSO	
				Liczba arkuszy	Arkusz

Utworzone: 20.01.2026 01:51:23

Zmiany techniczne zastrzeżone