KARTA TECHNICZNA

HAK DOCZOŁOWY Z NOSKIEM

IT-HPNK

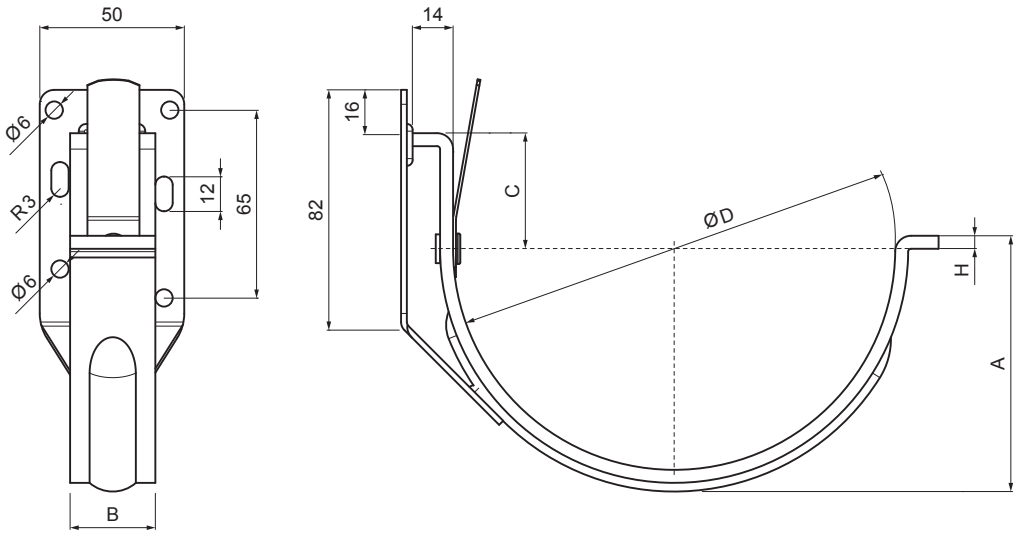

BH Ocynkowana stal powlekana – Srebrny – RAL 9006

Wymiary [mm]				
Rozmiar nominalny	A	B x H	C	Ø D
250	56	25 x 4	35	105
280	68	25 x 4	35	127
333	80	25 x 5	40	153

INDEKS / ZMIANA		DATA	PODPIS	KJG QUALITY	Scan code for 3D model
ZN. MAT			K.O.	MASA kg	SKALA
WYM. PÓŁT.					
POM. URZ.				Norma STN	NR KL.
SPORZ.	Ing. Kluska M.			ZMIAN.	NR POL.
SPRAW.					
TECHNOL.	TECHNOL.			STARY RYS.	NR RYS.
NAZWA	Hak doczołowy z noskiem			Liczba arkuszy IT-HPNK	Arkusz

Utworzone: 06.03.2026 01:08:09

Zmiany techniczne zastrzeżone