KARTA TECHNICZNA

HAK DOCZOŁOWY

P-PHPK

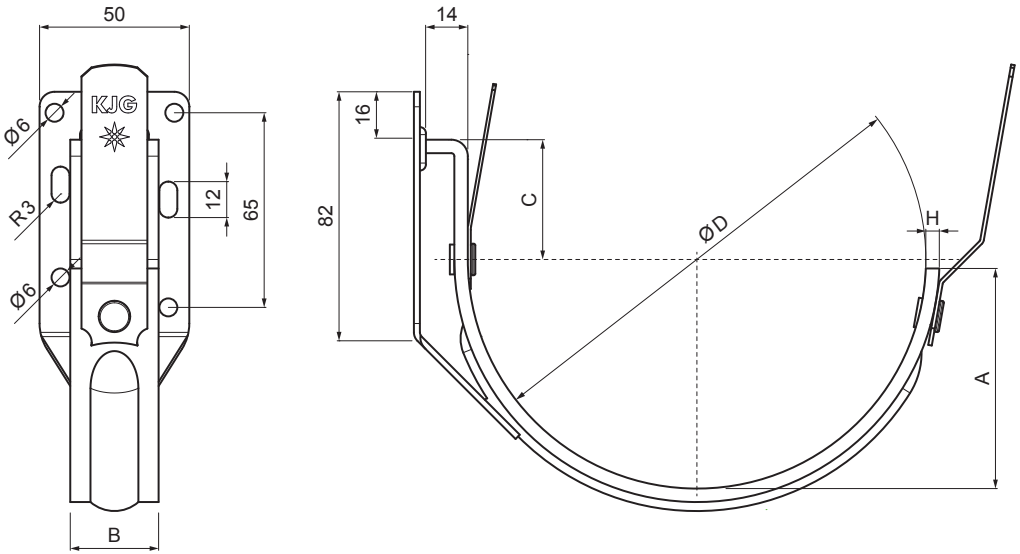

BH Ocynkowana stal powlekana – Srebrny – RAL 9006

Wymiary [mm]				
Rozmiar nominalny	A	B x H	C	Ø D
200	37	25 x 4	35	80
250	50	25 x 4	35	105
280	61	25 x 4	35	127
333	74	25 x 5	40	153
400	74	30 x 5	40	192

INDEKS / ZMIANA		DATA	PODPIS	KJG QUALITY	Scan code for 3D model
ZN. MAT			K.O.	MASA kg	SKALA
WYM. PÓŁT.					
POM. URZ.				Norma STN	NR KL.
SPORZ.	Ing. Kluska M.			ZMIAN.	NR POL.
SPRAW.					
TECHNOL.	TECHNOL.			STARY RYS.	NR RYS.
NAZWA	Hak doczołowy			Liczba arkuszy P-PHPK	Arkusz

Utworzone: 21.04.2026 18:55:03

Zmiany techniczne zastrzeżone