KARTA TECHNICZNA

NAROŻNIK ZEWNĘTRZNY KWADRATOWY

WH-WRAH

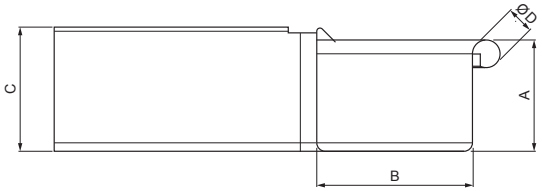

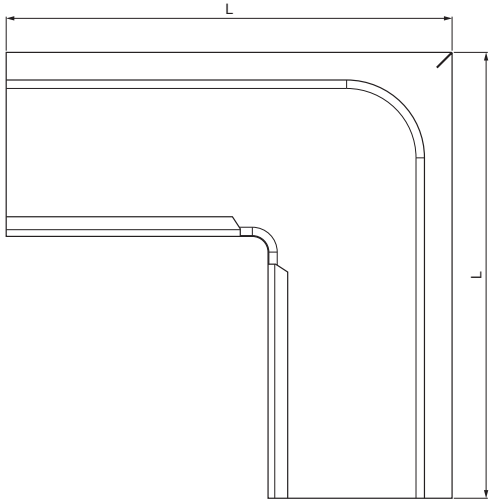

BHT Aluminium powlekane – Srebrny ciemny – RAL 9007

Wymiary [mm]					
Rozmiar nominalny	A	B	C	ØD	L
250	55	85	65	18	300
333	75	120	85	20	300

INDEKS	ZMIANA	DATA	PODPIS	KJG QUALITY	Scan code for 3D model
ZN. MAT			K.O.	MASA kg	SKALA
WYM. PÓŁT.					
POM. URZ.				Norma STN	NR KL.
SPORZ.	Ing. Kluska M.			ZMIAN.	NR POL.
SPRAW.					
TECHNOL.	TECHNOL.			STARY RYS.	NR RYS.
NAZWA	Narożnik zewnętrzny kwadratowy			Liczba arkuszy WH-WRAH	Arkusz

Utworzone: 19.01.2026 10:53:59

Zmiany techniczne zastrzeżone

KARTA TECHNICZNA

NAROŻNIK ZEWNĘTRZNY KWADRATOWY

WH-WRAH

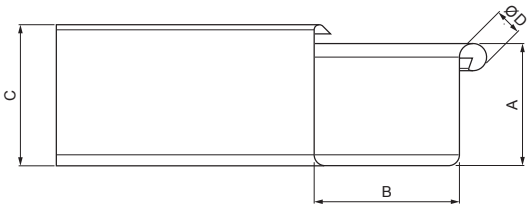

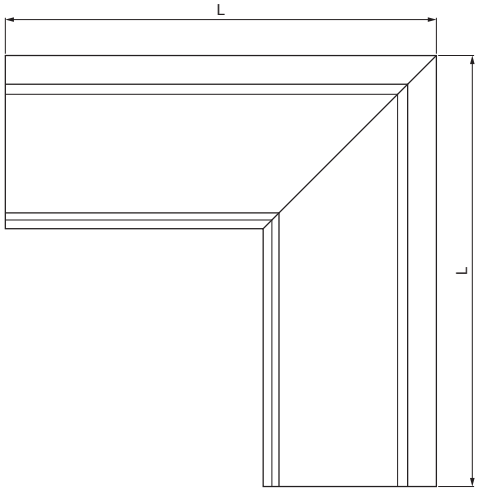

BHT Aluminium powlekane – Srebrny ciemny – RAL 9007

Wymiary [mm]					
Rozmiar nominalny	A	B	C	ØD	L
400	90	150	100	22	400

INDEKS / ZMIANA		DATA	PODPIS	KJG QUALITY	Scan code for 3D model
ZN. MAT			K.O.	MASA kg	SKALA
WYM. PÓŁT.					
POM. URZ.				Norma STN	NR KL.
SPORZ.	Ing. Kluska M.			ZMIAN.	NR POL.
SPRAW.					
TECHNOL.	TECHNOL.			STARY RYS.	NR RYS.
NAZWA	Narożnik zewnętrzny kwadratowy			Liczba arkuszy WH-WRAH	Arkusz

Utworzone: 19.01.2026 10:53:59

Zmiany techniczne zastrzeżone