KARTA TECHNICZNA

REWIZJA RURY SPUSTOWEJ KWADRATOWA

PH-PZVH

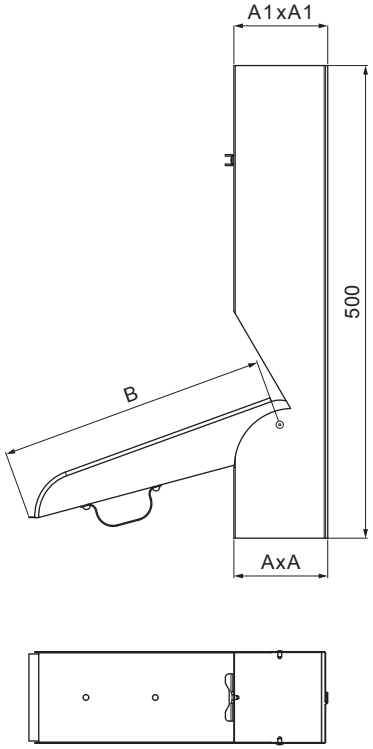

TZ Ocynkowana stal powlekana – Trawa zielona – RAL 6011

Wymiary [mm]			
Rozmiar nominalny	AxA	A1xA1	B
80x80	78x78	83x83	250
100x100	98x98	103x103	250
120x120	118x118	123x123	280

INDEKS / ZMIANA		DATA	PODPIS	KJG QUALITY	Scan code for 3D model
ZN. MAT			K.O.	MASA kg	SKALA
WYM. PÓŁT.					
POM. URZ.				Norma STN	NR KL.
SPORZ.	Ing. Kluska M.			ZMIAN.	NR POL.
SPRAW.					
TECHNOL.	TECHNOL.			STARY RYS.	NR RYS.
NAZWA	Rewizja rury spustowej kwadratowa			Liczba arkuszy PH-PZVH	Arkusz

Utworzone: 06.06.2026 20:17:31

Zmiany techniczne zastrzeżone