KARTA TECHNICZNA

WYLOT KWADRAT/OKRĄGŁY

PH-PKLHG

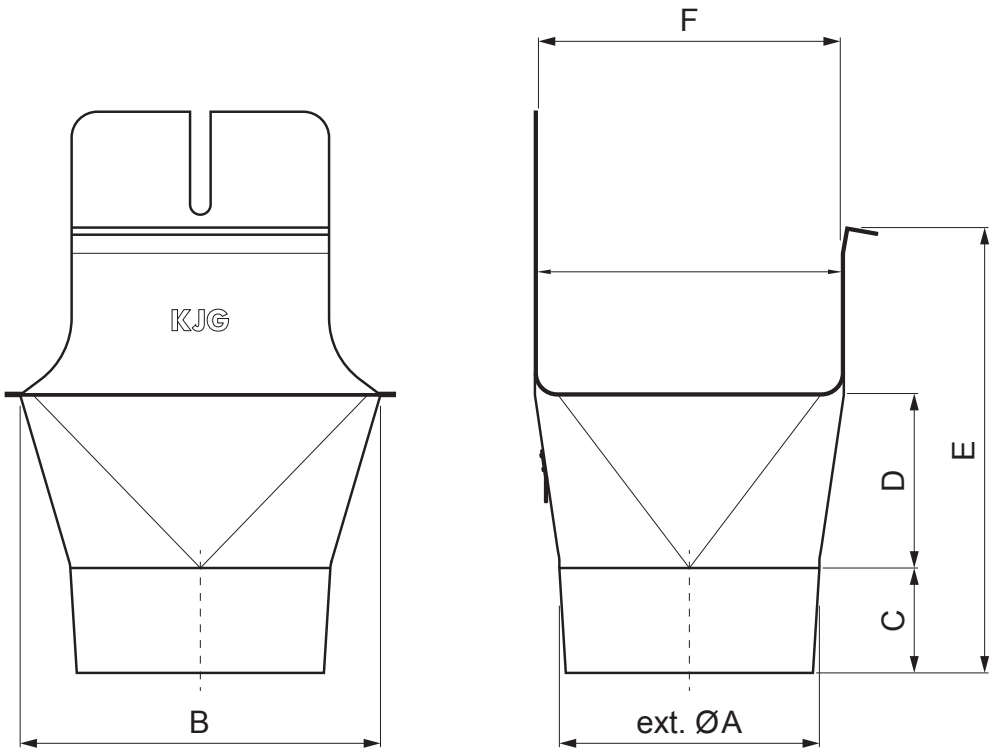

P Ocynkowana stal – Natur

Wymiary [mm]						
Rozmiar nominalny	ØA	B	C	D	E	F
200/60	60	84	28	36	67	70
250/80	80	111	38	46	91	85
333/100	100	140	46	62	126	120
400/120	120	169	55	73	154	150

INDEKS / ZMIANA		DATA	PODPIS	KJG QUALITY	Scan code for 3D model
ZN. MAT			K.O.	MASA kg	SKALA
WYM. PÓŁT.					
POM. URZ.				Norma STN	NR KL.
SPORZ.	Ing. Kluska M.			ZMIAN.	NR POL.
SPRAW.					
TECHNOL.	TECHNOL.			STARY RYS.	NR RYS.
NAZWA	Wylot kwadrat/okrągły			Liczba arkuszy	PH-PKLHG Arkusz

Utworzone: 20.01.2026 01:26:59

Zmiany techniczne zastrzeżone