KARTA TECHNICZNA

KOLANO TĘPE 40°

P-PKTZS

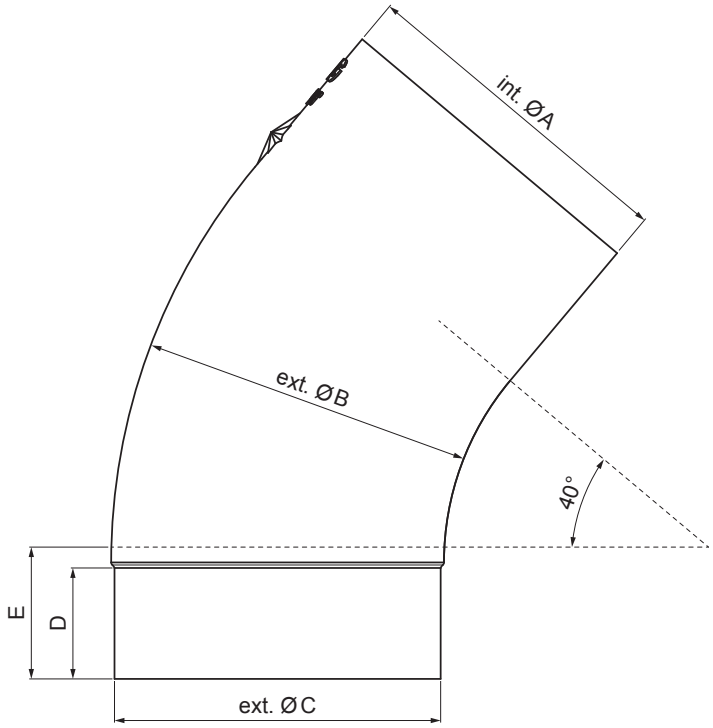

P Ocynkowana stal – Natur

Wymiary [mm]					
Rozmiar nominalny	Ø A	Ø B	Ø C	D	E
80	80,4	79	76,9	28	40
100	100,4	99,0	96,8	35	50
120	120,3	119,0	116,7	42	60

INDEKS / ZMIANA		DATA	PODPIS	KJG QUALITY	Scan code for 3D model
ZN. MAT			K.O.	MASA kg	SKALA
WYM. PÓŁT.					
POM. URZ.				Norma STN	NR KL.
SPORZ.	Ing. Kluska M.			ZMIAN.	NR POL.
SPRAW.					
TECHNOL.	TECHNOL.			STARY RYS.	NR RYS.
NAZWA	Kolano tępe 40°			Liczba arkuszy	P-PKTZS Arkusz

Utworzone: 04.06.2026 20:03:24

Zmiany techniczne zastrzeżone