KARTA TECHNICZNA

KOSZ ZLEWOWY CENTRALNY

IT-KLZF C

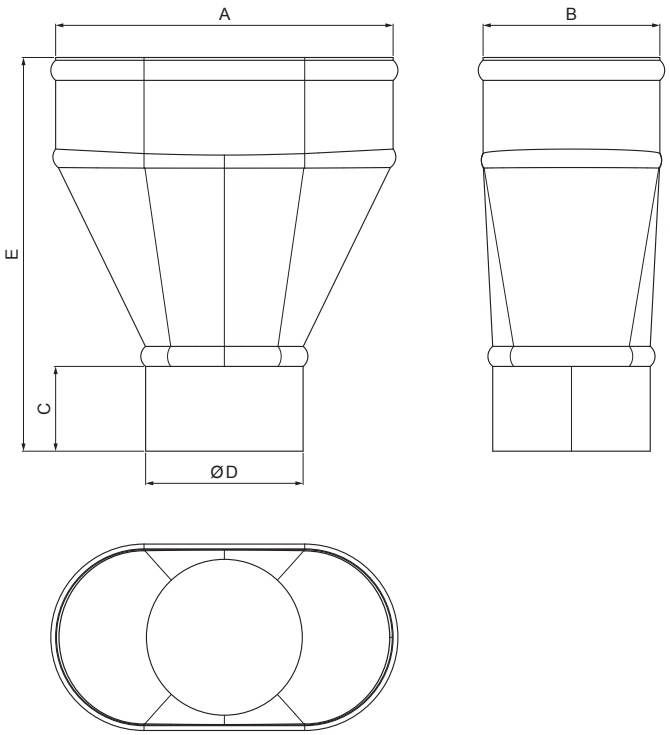

P Ocynkowana stal – Natur

Wymiary [mm]					
Rozmiar nominalny	A	B	C	ØD	E
60	130	66	55	60	210
80	170	90	55	80	245
100	210	110	55	100	245
120	250	130	55	120	270

INDEKS / ZMIANA		DATA	PODPIS	KJG QUALITY	Scan code for 3D model
ZN. MAT			K.O.	MASA kg	SKALA
WYM. PÓŁT.					
POM. URZ.				Norma STN	NR KL.
SPORZ.	Ing. Kluska M.			ZMIAN.	NR POL.
SPRAW.					
TECHNOL.	TECHNOL.			STARY RYS.	NR RYS.
NAZWA	Kosz zlewowy centralny			Liczba arkuszy	IT-KLZF C Arkusz

Utworzone: 03.06.2026 22:42:50

Zmiany techniczne zastrzeżone